ОАО “Бобруйскагромаш”

Каталог запасных частей на обмотчик рулонов ОР-1

2011

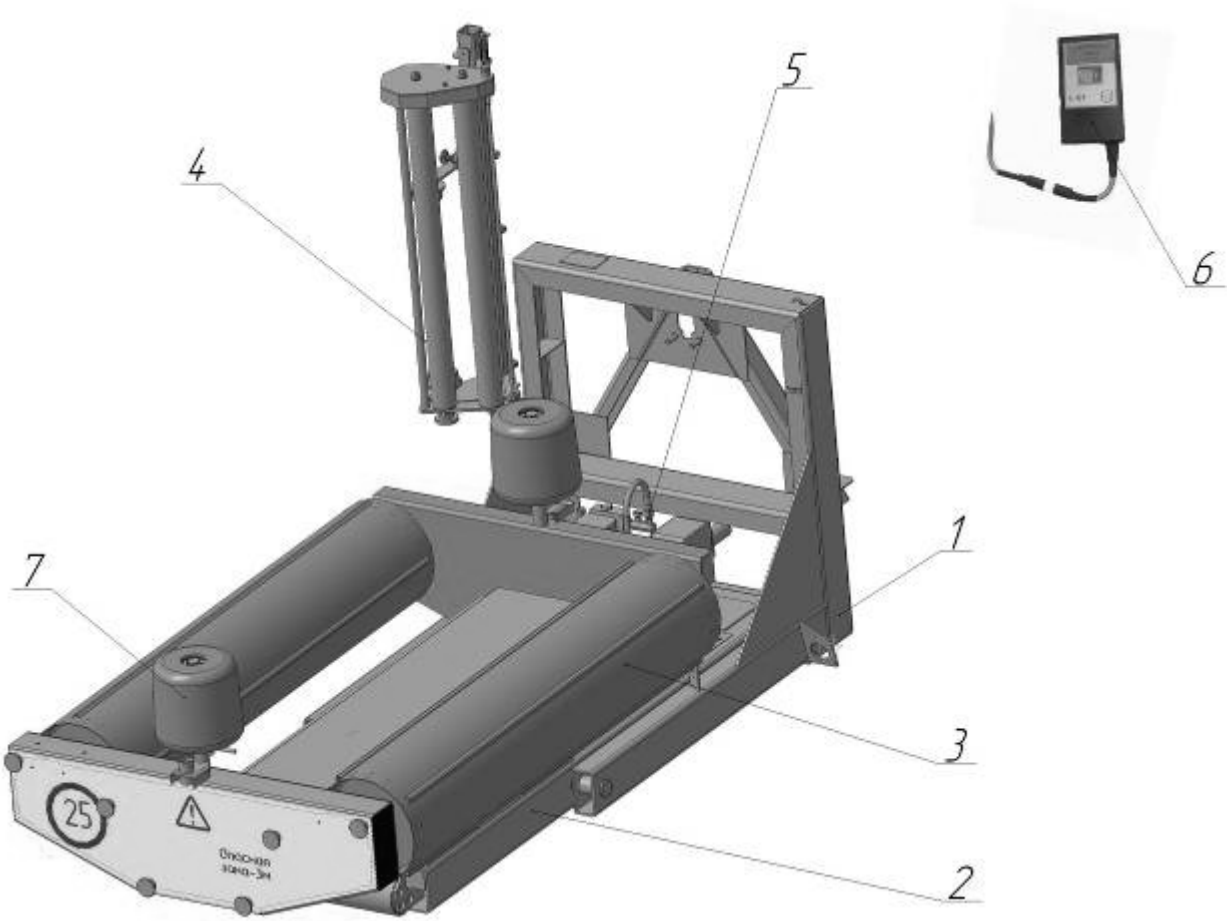

Позиция	Наименование	Количество	Рисунок
1	Навеска с фиксатором	1	1
2	Рама	1	3
3	Стол поворотный	1	4
4	Механизм натяжения пленки	1	7
5	Привод	1	9
6	Счетчик витков и рулонов	1	10
7	Ролики ограничительные	2	11

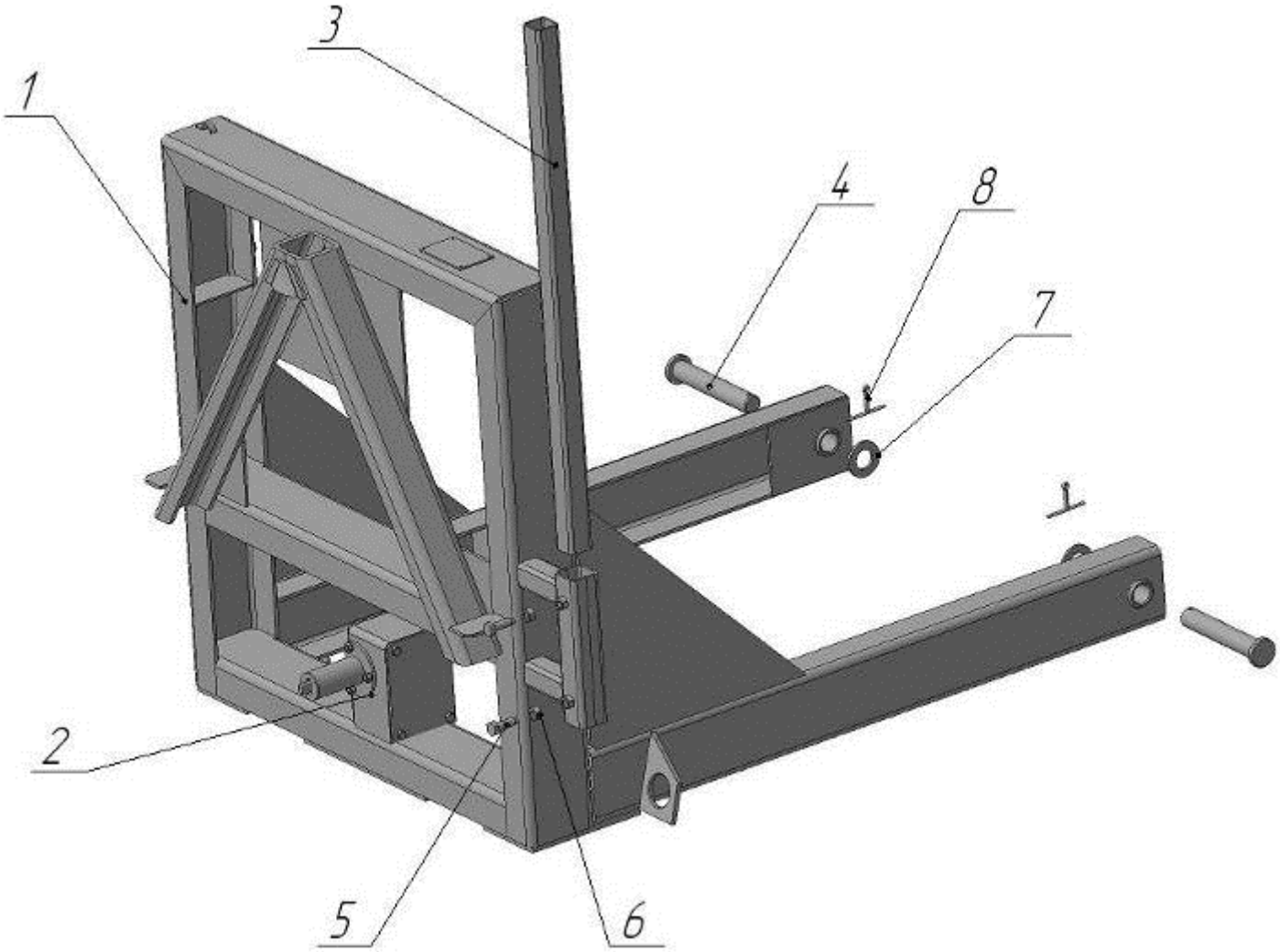

Рисунок 1 – Навеска с фиксатором

Таблица 1 – Навеска с фиксатором

Позиция	Наименование	Обозначение	Количество	Примечание
1	Навеска	ОР-1.01.00.000	1	
2	Фиксатор		1	См. рисунок 2
3	Стойка	ОР-1.00.00.801	1	
4	Ось	ОР-1.00.00.606	2	Соединяет навеску и раму
5	Винт	ОР-1.00.00.613	2	
6	Гайка ГОСТ 5915-70	М12-6Н.6.019	2	
7	Шайба ГОСТ 11371-78	А30.02.Ст3.019	2	
8	Шплинт 397-79	6,3×63.019	2	

Таблица 2 – Фиксатор

Позиция	Наименование	Обозначение	Количество
1	Рычаг	ОР-1.11.00.000	1
2	Упор	ОР-1.12.00.000	1
3	Крышка	ОР-1.17.00.000	1
4	Рычаг	ОР-1.18.00.000	1
5	Крышка	ОР-1.00.00.407	1
6	Пружина	ОР-1.00.00.604	1
7	Пружина	ОР-1.00.00.608	2
8	Болт ГОСТ 7798-70	М8-6g×16.58.019	4
9	Шайба ГОСТ 6402-70	8.65Г.019	7
10	Гайка ГОСТ 5915-70	М8-6Н.6.019	3
11	Шайба ГОСТ 11371-78	А12.02.Ст3.019	2
12	Шплинт ГОСТ 397-79	3,2×22.019	2

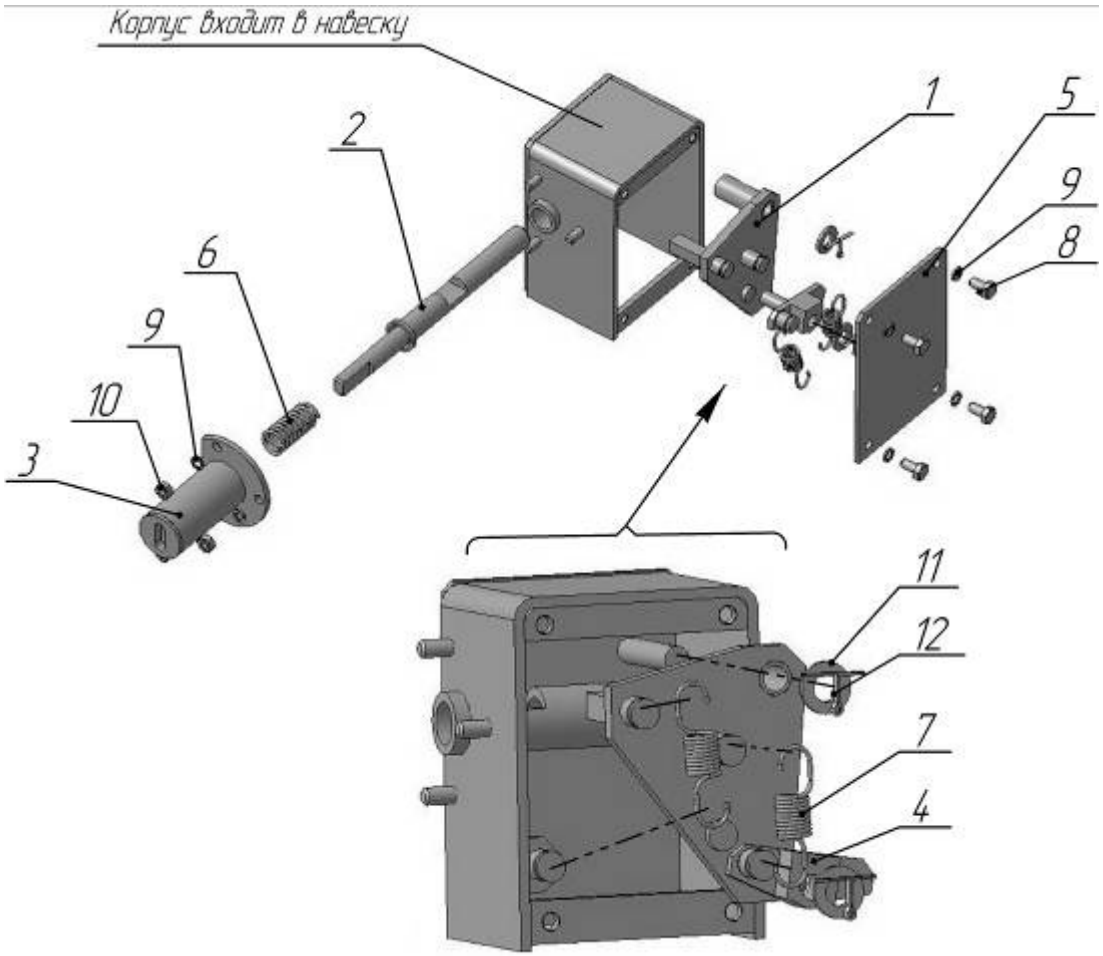

Рисунок 2 – Фиксатор

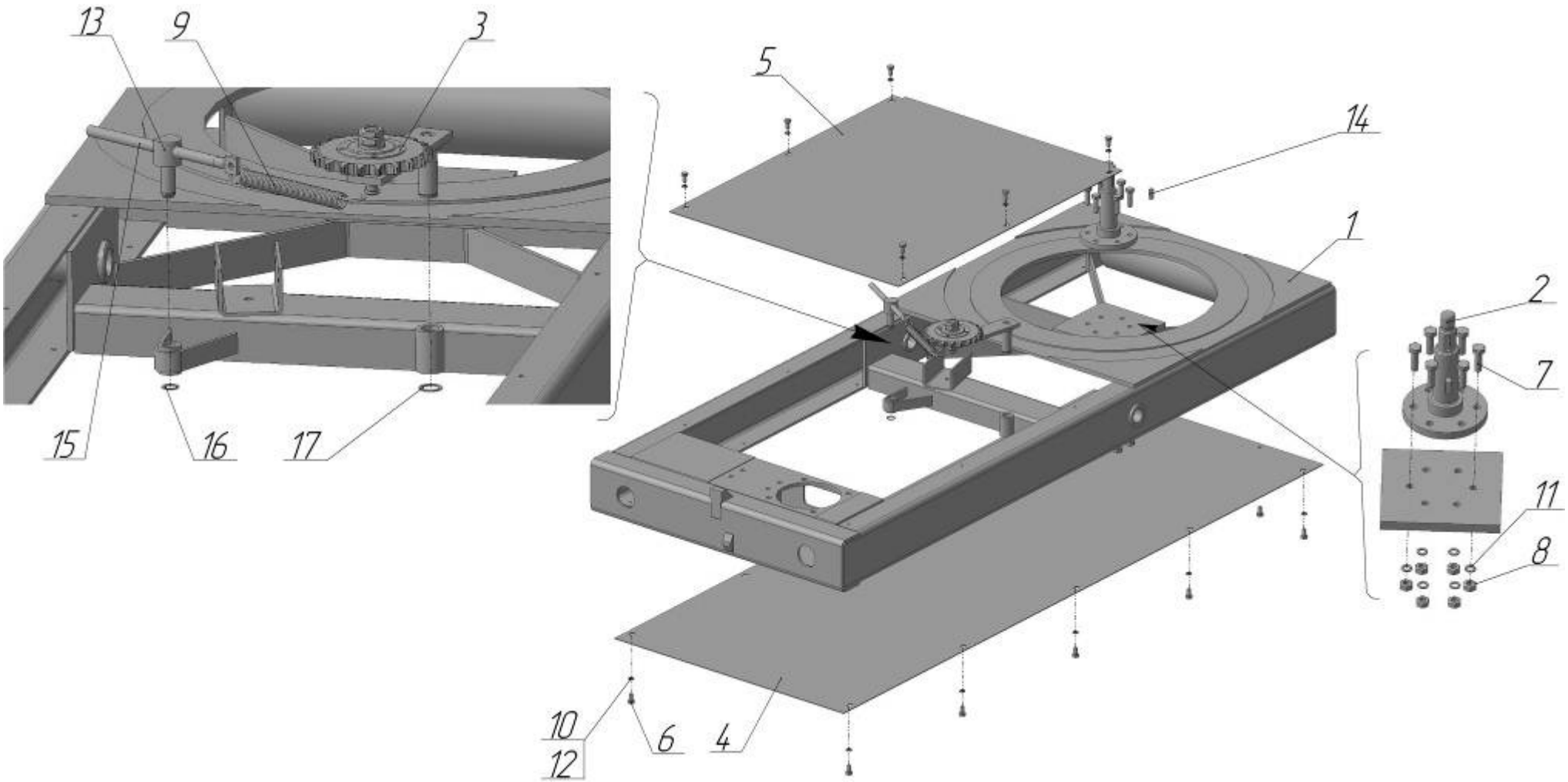

Рисунок 3 – Рама

Таблица 3 – Рама

Позиция	Наименование	Обозначение	Количество
1	Рама	ОР-1.03.00.000	1
2	Ось стола	ОР-1.10.00.000	1
3	Натяжник	ОР-1.24.00.000	1
4	Днище	ОР-1.00.00.414	1
5	Люк	ОР-1.00.00.404	1
6	Болт ГОСТ 7798-70	М6-6g×14.58.019	18
7	Болт ГОСТ 7798-70	М10-6g×35.58.019	6
8	Гайка ГОСТ 5915-70	М10-6Н.6.019	6
9	Пружина	ОР-1.00.00.615	1
10	Шайба ГОСТ 6402-70	6.65Г.019	18
11	Шайба ГОСТ 6402-70	10.65Г.019	6
12	Шайба ГОСТ 11371-78	А6.02.Ст3.019	18
13	Ось	ОР-1.00.00.612	1
14	Шпонка ГОСТ 23360-78	2-8×7×22	1
15	Тяга	ОР-1.00.00.614	1
16	Кольцо	ПР 07.08.401	1
17	Кольцо	ПР 07.08.401-01	1

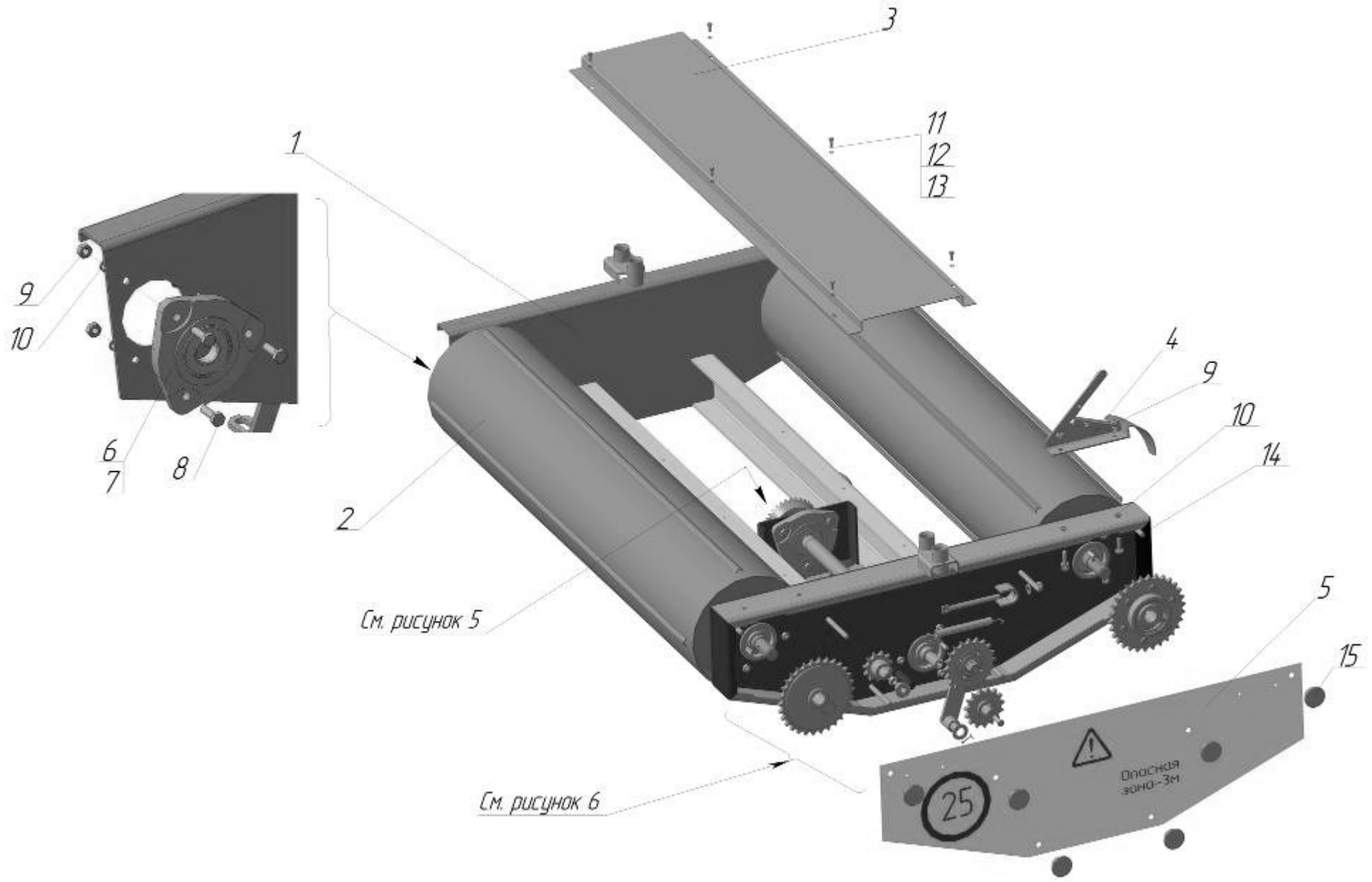

Рисунок 4 – Стол поворотный

Таблица 4 – Стол поворотный

Позиция	Наименование	Обозначение	Количество	Примечание
1	Стол поворотный	ОР-1.02.00.000	1	
2	Валок	ОР-1.04.00.000	2	
3	Кожух	ОР-1.00.00.404	1	
4	Нож	ОР-1.15.00.000	1	
5	Крышка	ОР-1.00.00.401	1	
6	Корпус подшипника	ПБ 16.01.204	6	допускается замена на Н.027.105 (6 шт.)
7	Подшипник ТУ 37.006.084-88	1680207	6	
8	Болт ГОСТ 7798-70	М10-6g×35.58.019	18	
9	Гайка ГОСТ 5915-70	М10-6Н.6.019	20	
10	Шайба ГОСТ 6402-70	10.65Г.019	20	
11	Болт ГОСТ 7798-70	М6-6g×14.58.019	6	
12	Шайба ГОСТ 6402-70	6.65Г.019	6	
13	Шайба ГОСТ 11371-78	А6.02.Ст3.019	6	
14	Болт ГОСТ 7798-70	М10-6g×30.58.019	2	Крепление ножа (поз. 4) к столу поворотному (поз. 1)
15	Ручка	ПР-1,4.00.08.000	6	

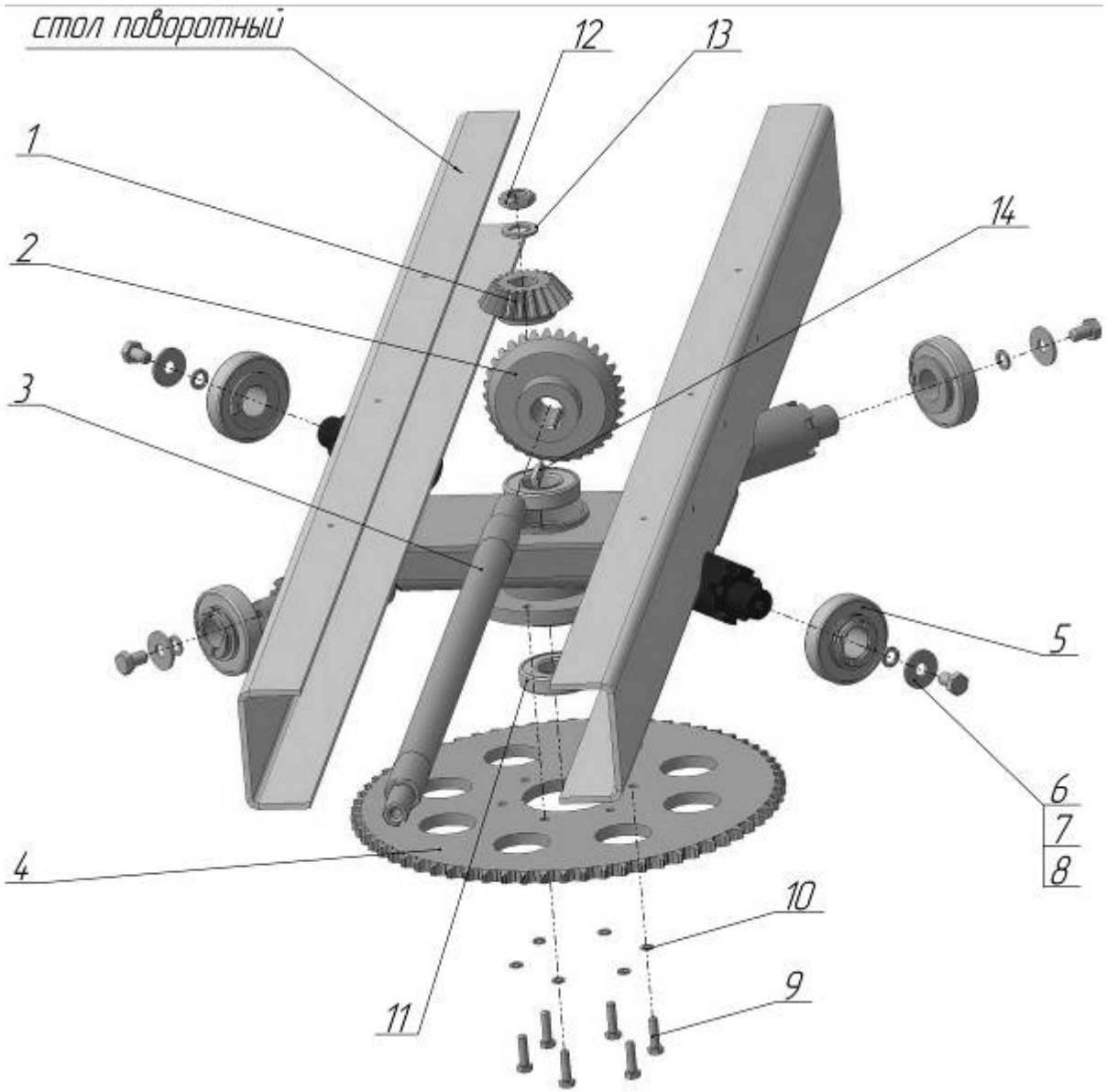

Рисунок 5 – Вращения стола поворотного

Таблица 5 – Вращения стола поворотного

Позиция	Наименование	Обозначение	Количество	Примечание
1	Шестерня	ОР-1.00.00.601	1	Крепится на ось стола (рисунок 3 поз.2). Для регулировки зацепления используется шайба регулировочная ОР-1.00.00.406-01 (10 шт. наиб.кол.)
2	Колесо	ОР-1.00.00.602	1	
3	Вал	ОР-1.00.00.611А	1	
4	Звездочка	ОР-1.00.00.415	1	
5	Каток	ОР-1.21.00.000	4	
6	Болт ГОСТ 7798-70	М12-6g×20.58.019	4	
7	Шайба ГОСТ 6402-70	12.65Г.019	4	
8	Шайба ГОСТ 6958-78	А12.02.Ст3.019	4	
9	Болт ГОСТ 7798-70	М8-6g×30.58.019	6	
10	Шайба ГОСТ 6402-70	8.65Г.019	6	
11	Подшипник ГОСТ 8882-75	180207	2	
12	Гайка ГОСТ 5916-70	М20×1,5-6Н.04.019	1	
13	Шайба ГОСТ 11371-78	А20.02.Ст3.019	1	
14	Шпонка ГОСТ 23360-78	2-8×7×45	1	

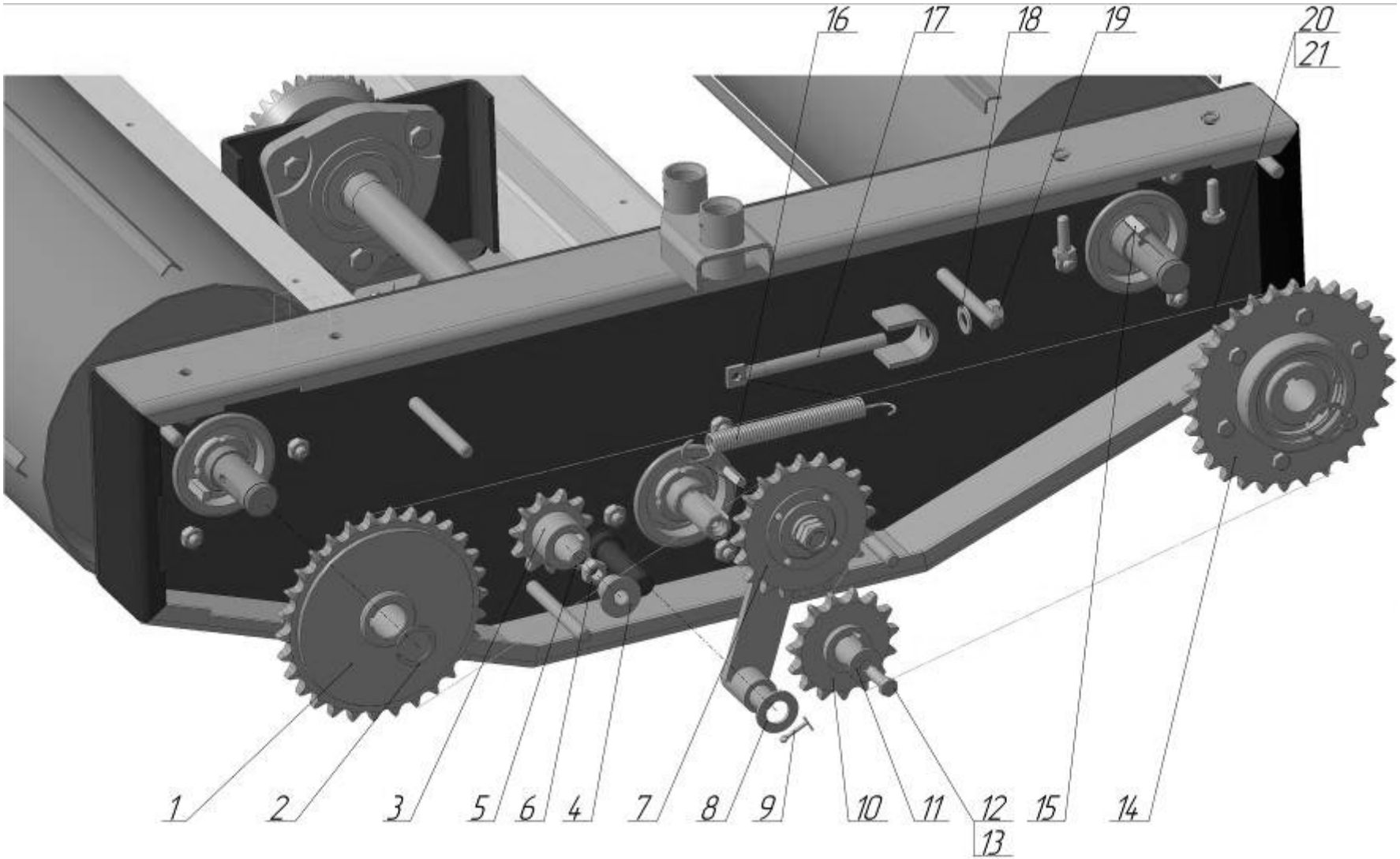

Рисунок 6 – Привод валков

Таблица 6 – Привод валков

Позиция	Наименование	Обозначение	Количество	Примечание
1	Звездочка	ОР-1.06.00.000	1	
2	Кольцо	ПР 11.00.401	2	
3	Звездочка	ОР-1.00.00.603	1	
4	Втулка	ОР-1.00.00.609	1	
5	Шайба ГОСТ 6402-70	12.65Г.019	1	
6	Гайка ГОСТ 5915-70	М10-6Н.6.019	1	
7	Натяжник	ОР-1.22.00.000	1	
8	Шайба ГОСТ 11371-78	А20.02.Ст3.019	1	
9	Шплинт ГОСТ 397-79	4×36.019	1	
10	Звездочка	ОР-1.00.00.603-01	1	
11	Шайба ГОСТ 6958-78	А10.02.Ст3.019	1	
12	Болт ГОСТ 7798-70	М10-6g×30.58.019	1	
13	Шайба ГОСТ 6402-70	10.65Г.019	1	
14	Звездочка свободного хода	ОР-1.07.00.000	1	
15	Шпонка ГОСТ 23360-78	2-8×7×30		
16	Пружина	ОР-1.00.00.615	1	
17	Тяга	ОР-1.00.00.614-01	1	
18	Шайба ГОСТ 11371-78	А12.02.Ст3.019	1	
19	Гайка ГОСТ 5915-70	М12-6Н.6.019	1	
20	Цепь ГОСТ 13568-97	ПР-19,05-31,8	1	L=2343,15 (n=123 зв.)
21	Звено ГОСТ 13568-97	С-ПР-19,05-31,8	1	

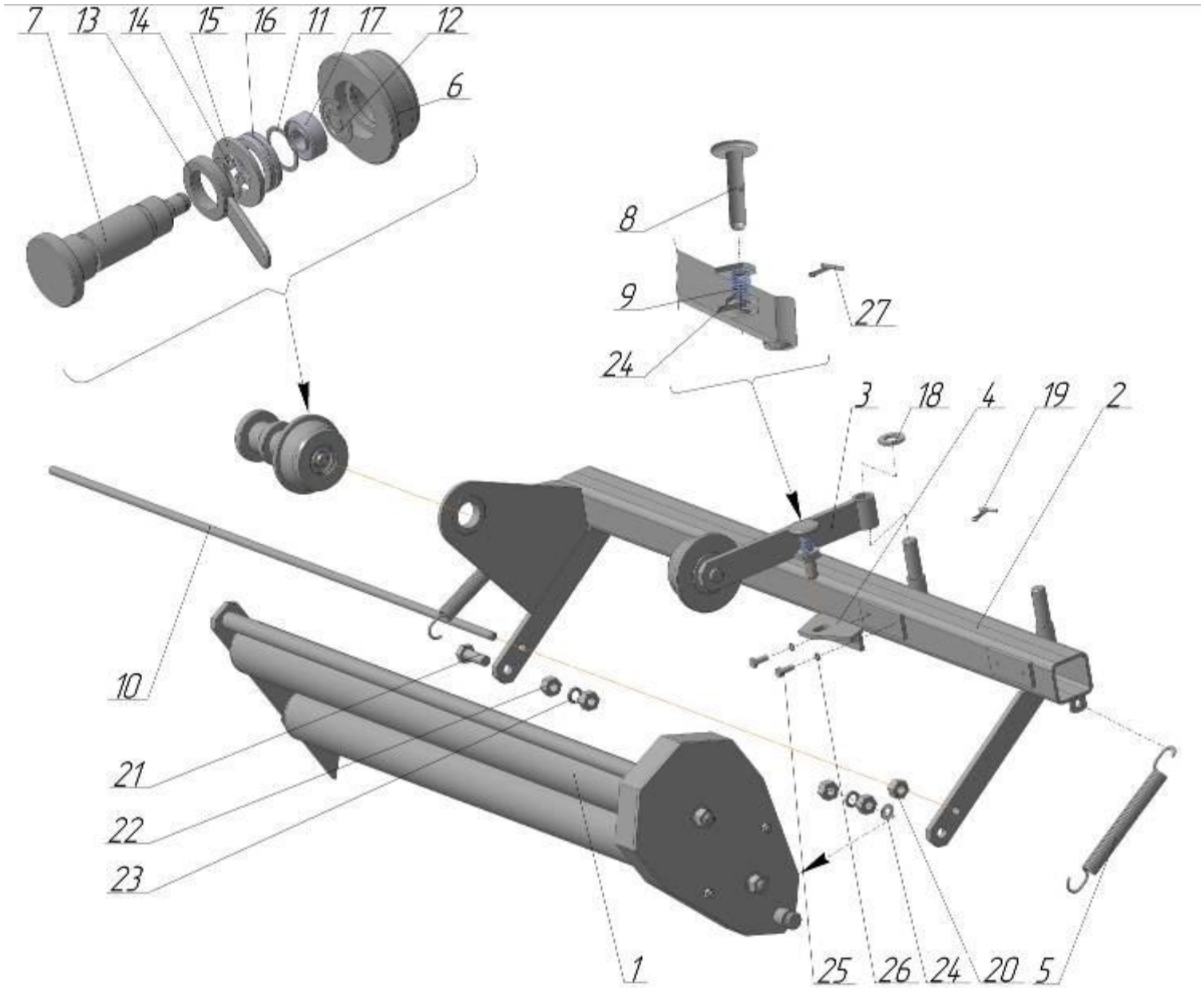

Рисунок 7 – Механизм натяжения пленки

Таблица 7 – Механизм натяжения пленки

Позиция	Наименование	Обозначение	Количество	Примечание
1	Рамка поворотная с роликами		1	См. рисунок
2	Кронштейн	ОР-1.05.01.000	1	
3	Рычаг	ОР-1.05.04.000	1	
4	Гнездо	ОР-1.05.05.000	1	
5	Пружина	ОР-1.00.00.615	2	допускается замена на ОР-1.05.00.606 (2 шт.)
6	Ролик	ОР-1.05.00.602	2	
7	Винт	ОР-1.05.00.604	1	
8	Фиксатор	ОР-1.05.00.605	1	
9	Пружина	ОР-1.05.00.607	1	
10	Скалка	ОР-1.05.00.608	1	
11	Кольцо	ПР 07.00.431	4	допускается замена на Кольцо А35Хим.окс.прм ГОСТ 13943-86 (4 шт.)
12	Кольцо	ПР 07.08.401	2	допускается замена на Кольцо Б15Хим.окс.прм ГОСТ 13940-86 (2 шт.)
13	Стопор	ОР-1.05.03.000	1	
14	Кольцо	ПР 11.00.401	1	допускается замена на Кольцо А30Хим.окс.прм ГОСТ 13942-86 (1 шт.)
15	Шайба ГОСТ 11371-78	А30.02.Ст3.019	1	
16	Подшипник ГОСТ 7872-89	8106	2	
17	Подшипник ГОСТ 8882-75	180502	2	
18	Шайба ГОСТ 11371-78	А16.02.Ст3.019	1	
19	Шплинт ГОСТ 397-79	4×32.019	1	
20	Гайка ГОСТ 5915-70	М10-6Н.6.019	1	

Продолжение таблицы 7

Позиция	Наименование	Обозначение	Количество	Примечание
21	Болт ГОСТ 7798-70	М12-6g×35.58.019	1	для крепления рамки поворотной с роликами (поз.1) к кронштейну (поз.2)
22	Гайка ГОСТ 5915-70	М12-6Н.6.019	4	
23	Шайба ГОСТ 6402-70	12.65Г.019	2	
24	Шайба ГОСТ 11371-78	А12.02.Ст3.019	1	
25	Болт ГОСТ 7798-70	М6-6g×16.58.019	2	
26	Шайба ГОСТ 6402-70	6.65Г.019	2	
27	Шплинт ГОСТ 397-79	3,2×24.019	1	

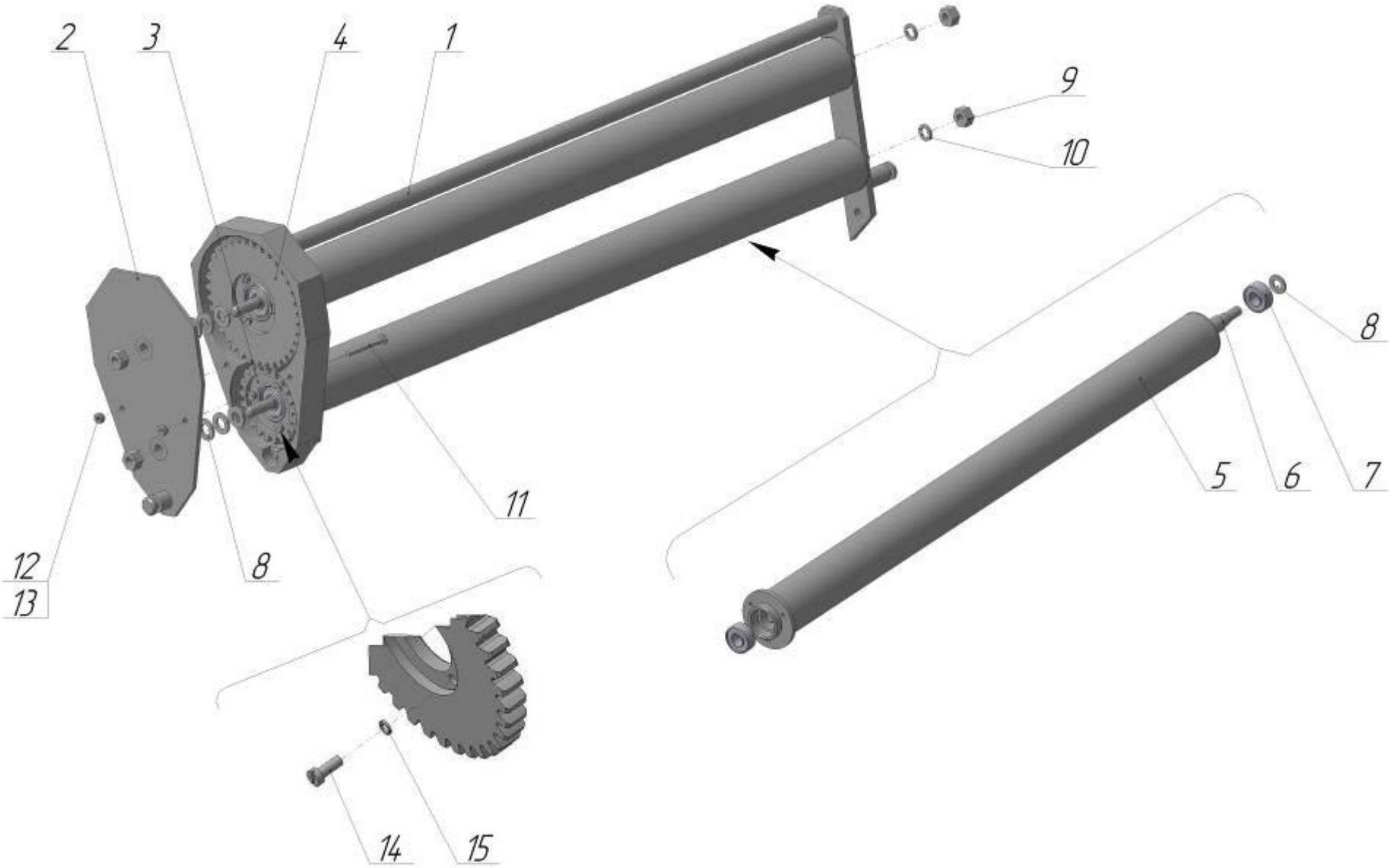

Рисунок 8 – Рамка поворотная с роликами

Таблица 8 – Рамка поворотная с роликами

Позиция	Наименование	Обозначение	Количество	Примечание
1	Рамка поворотная	ОР-1.05.08.000	1	
2	Крышка	ОР-1.05.09.000	1	
3	Колесо зубчатое	ОР-1.05.00.401	1	допускается замена на ОР-1.05.00.401-01
4	Колесо зубчатое	ОР-1.05.00.401-03	1	допускается замена на ОР-1.05.00.401-02
5	Ролик	ОР-1.05.06.000	2	
6	Ось	ОР-1.05.00.603	2	
7	Подшипник ГОСТ 8882-75	180502	4	
8	Шайба ГОСТ 11371-78	А12.02.Ст3.019	8	
9	Гайка ГОСТ 5915-70	М12-6Н.6.019	4	
10	Шайба ГОСТ 6402-70	12.65Г.019	4	
11	Болт ГОСТ 7798-70	М6-6g×50.58.019	2	
12	Гайка ГОСТ 5915-70	М6-6Н.6.019	2	
13	Шайба ГОСТ 6402-70	6.65Г.019	2	
14	Винт ГОСТ 1491-80	В М6-6g×16.48.019	6	
15	Шайба ГОСТ 6402-70	6.65Г.019	6	

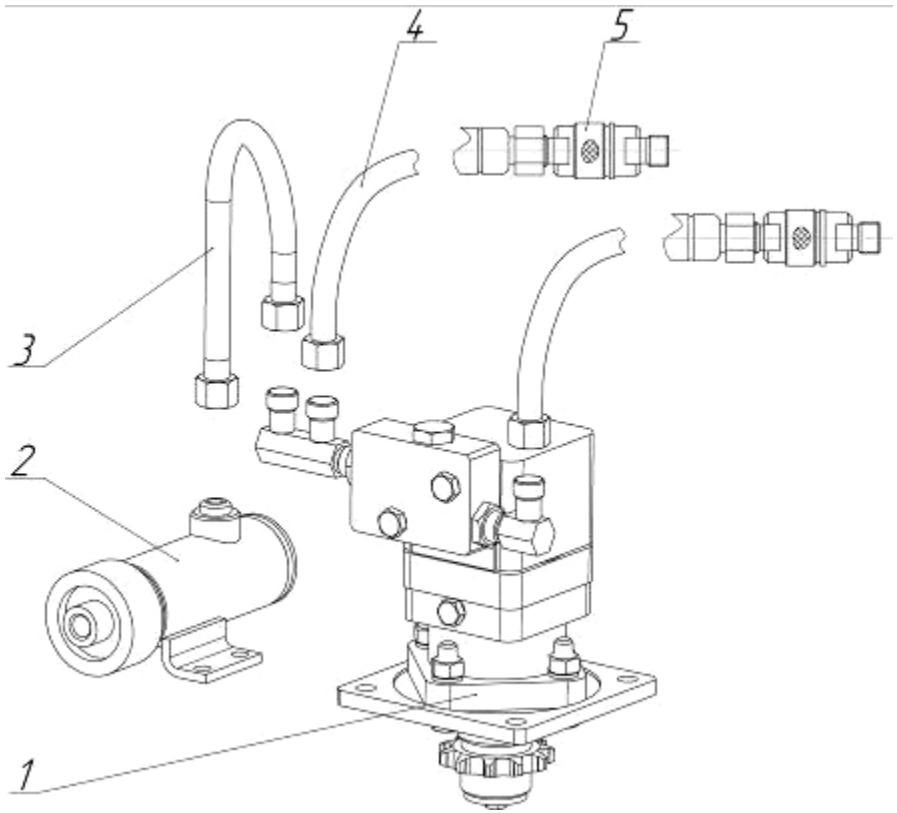

Рисунок 9 – Привод

Таблица 9 – Привод

Позиция	Наименование	Обозначение	Количество
1	Привод	ОР-1.08.00.000	1
2	Трубопровод	ОР-1.19.00.000	1
3	Гидроцилиндр	ОР-1.09.00.000	1
4	Рукав высокого давления армированный ТУ РБ 700091832.014-2003	РВД 12.25.20.1845	2
5	Устройство запорное ТУ BY 200167257.077-2005	УЗ 036.50БМ-01	2

Рисунок 9 - Счетчик витков и рулонов

Таблица

Позиция	Наименование	Обозначение	Количество	Примечание
1	Устройство регистрации количества рулонов УРКР-01	ТФАГ 421259.005	1	Находится в кабине трактора
2	Датчик		1	Крепится на раме обмотчика
3	Гайка		2	Входит в комплект датчика
4	Втулка	ОР-1.00.00.011	2	

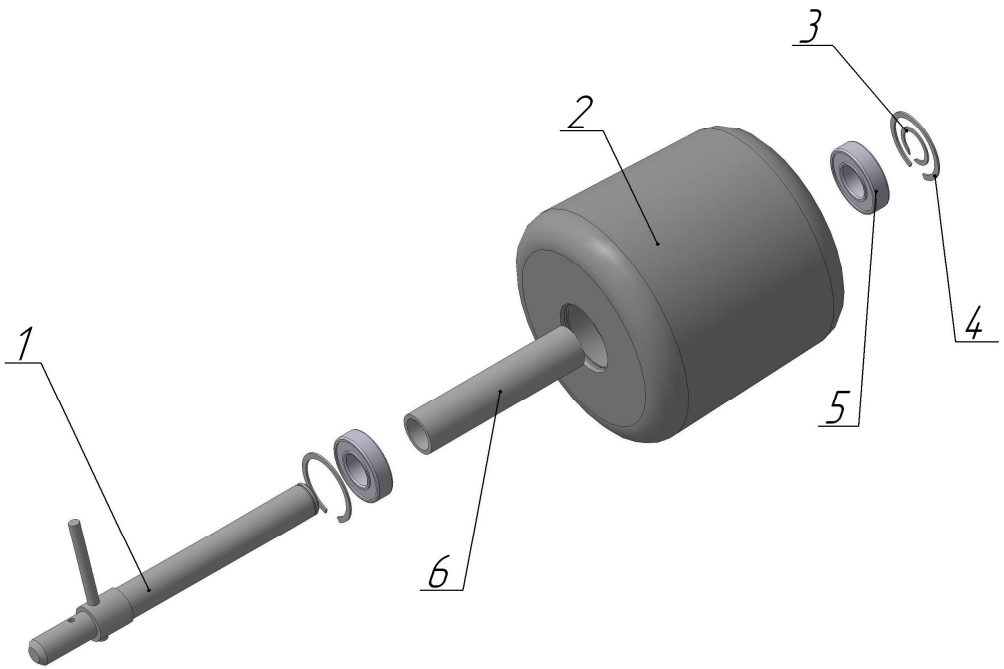

Рисунок 10 – Ролик ограничительный

Таблица

Позиция	Наименование	Обозначение	Количество	Примечание
1	Ось	ОР-1.16.01.000	1	
2	Колесо		1	
3	Кольцо	ПР 07.08.401-01	1	допускается замена на Кольцо А20Хим.окс.прм. ГОСТ 13942-86 (1 шт.)
4	Кольцо	ПР 07.00.431-01	2	допускается замена на Кольцо А47Хим.окс.прм. ГОСТ 13943-86 (2 шт.)
5	Подшипник ГОСТ 8882-75	180204	2	
6	Втулка	ПРТ-7А.07.03.801-03	1	